DE

by Schneider Electric

M21470500/121204

overto Home Indoor 4511...

Installationsanleitung

Lieferumfang:

- EDIZIOdue Fingerscanner
- 12 V DC Netzteil Einbau
- Dokumentation-CD
  Bitte geben Sie Ihrem Kunden bei der Übergabe die CD ab.

Verwendungszweck

overto Home Indoor ist ein biometrisches Zutrittssystem für den Innenbereich, das mit einem Fingerscanner ausgestattet ist. Der **Fingerscanner** erfasst spezielle Merkmale der Fingerlinien (Minutien), verwendet diese zur Erkennung des Zutrittsberechtigten und schaltet ein potentialfreies Relais. Es können bis zu 40 Finger mit dem Adminfinger-Konzept gespeichert werden. Die Spannungsversorgung erfolgt von einem Einbau 12 V DC **Netzteil**.

Die gesamte Bedienung von overto Home Indoor erfolgt mit dem Fingerscanner nach dem Adminfinger-Prinzip (*siehe Bedienungsanleitung*).

overto Home Indoor darf nur im Innenbereich eingesetzt werden. Zur Absicherung von Türen/Toren im Aussenbereich muss overto Home oder overto Net in Kombination mit einer Steuereinheit verwendet werden.

Sicherheitsvorschriften

Der Fingerscanner ist für den Anschluss an Kleinspannungskreise bestimmt und darf niemals an Niederspannung (230 V AC) angeschlossen werden.

Das Netzgerät wird an das elektrische Hausinstallationsnetz von 230 V AC angeschlossen. Diese Spannung kann beim Berühren tödlich wirken. Eine nicht fachgerechte Montage kann schwerste gesundheitliche oder materielle Schäden verursachen.

Die Geräte dürfen nur von einer Elektrofachkraft montiert, angeschlossen oder entfernt werden. Eine Elektrofachkraft ist eine Person, die auf Grund ihrer fachlichen Ausbildung, Kenntnisse und Erfahrungen sowie ihrer Kenntnis der einschlägigen Normen die ihr übertragenen Arbeiten beurteilen und mögliche Gefahren durch Elektrizität erkennen kann.

Diese Anleitung ist Bestandteil des Produkts und muss beim Endkunden verbleiben.

Technische Daten

Fingerscanner 4511.T.1S

Montagehöhe	min. 1,1 m
Einbautiefe	39 mm
Umgebungsbedingungen:	
- Schutzart (IEC 60529)	IP20, Einbau trocken
- Temperatur	–20 °C bis +70 °C
Versorgung	9–24 V AC/DC
Leistungsaufnahme	ca. 3 W
Relais	Halbleiter Relais Wechselkontakt potentialfrei
Schaltleistung Relais	48 V DC / 1 A
Speicher	40 Benutzerfinger
Anschlüsse	Schraubklemmen, Ø 0,3–1,3 mm

12 V DC Netzteil Einbau

Umgebungsbedingungen:	
- Schutzart (IEC 60529)	IP20, Einbau trocken
- Temperatur	–20 °C bis +40 °C
Nennspannung	230 V AC, 50 Hz
Ausgangsspannung	12 V DC / 1 A
Nominale Leistung	12 W
Abmessungen (B x H x T)	54 x 51 x 32 mm

Installation

Die Installation der Geräte in Kombination mit einem Niederspannungsgerät (Netzanschluss) nur dann durchführen, wenn elektrische Spannungslosigkeit sichergestellt ist (Kontrolle mit Messgerät).

Die Installation ist nach der geltenden Niederspannungs-Installationsnorm (NIN) SEV 1000 vorzunehmen.

Hinweis

Das Motorschloss o.ä. **muss** an eine **separate** Spannungsversorgung angeschlossen werden (**nicht** das mitgelieferte Netzteil verwenden!).

Fingerscanner

Terminierung (A): ohne Funktion

Beleuchtung (B)

Die Beleuchtung kann wahlweise ausgeschaltet werden.

- Die blaue LED ist **ein**geschaltet (Ein), wenn der Schalter **oben** ist (Werkseinstellung).
- Die blaue LED ist **aus**geschaltet (Aus), wenn der Schalter **unten** ist.

Montage

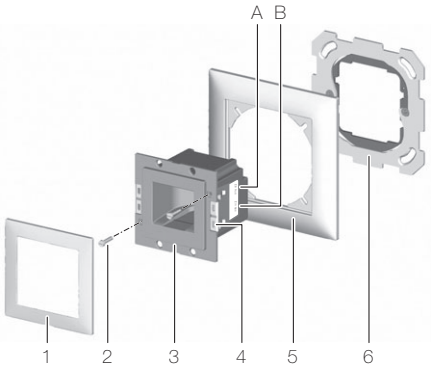

1. Montieren Sie die Befestigungsplatte (6) am Einlasskasten.
2. Tragen Sie die Seriennummer (auf der Etikette am Gerät) in der Tabelle rechts ein.
3. Schliessen Sie das Netzteil und den Fingerscanner (3) gemäss Schema an.
4. Schieben Sie den Fingerscanner (3) mit dem Abdeckrahmen (5) bis zum Einrasten der Haltefedern (4) ein.
5. Sichern Sie den Fingerscanner mit den mitgelieferten Schrauben (2).
6. Schnappen Sie die Abdeckplatte (1) auf den Fingerscanner auf.

Schema

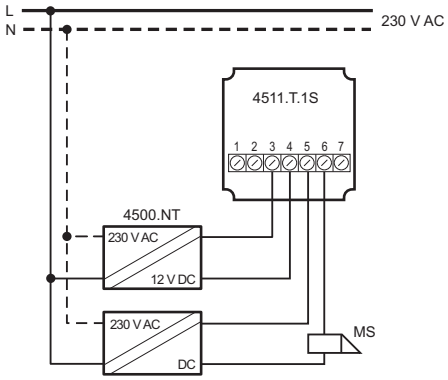

Legende

1, 2	EIA-485 Bus (früher RS-485)
3, 4	Anschluss Netzteil
5	Normaly Open (Arbeitskontakt)
6	Command
7	Normaly Closed (Ruhekontakt)
MS	Motorschloss o.ä. Für das angeschlossene Motorschloss o.ä. ist eine separate und geeignete Spannungsversorgung zu verwenden

Inbetriebnahme

1. Versorgen Sie das Netzteil mit Spannung.
2. Der Initialisierungsvorgang läuft vollautomatisch ab (ca. 3 Sekunden). Danach leuchtet die Statusanzeige (Mitte) orange und die Funktionsanzeige (links und rechts) blinkt grün.
3. Nun müssen Sie die vier Adminfinger einlernen. Konsultieren Sie dazu die Bedienungsanleitung.
4. Lernen Sie wie in der Bedienungsanleitung beschrieben die Benutzerfinger ein und überprüfen Sie die Funktion von overto Home Indoor.

Übergabe an den Kunden

Vergessen Sie nicht, bei der Übergabe an den Kunden den Fingerscanner auf die **Werkseinstellungen zurückzusetzen** und die Adminfinger des Kunden einzulernen (*siehe Bedienungsanleitung*).

Serienummer

© 2012 Alle Rechte vorbehalten | Tous droits réservés | Tutti i diritti riservati

Feller AG | Postfach | CH-8810 Horgen | Telefon +41 44 728 77 77 | Telefax +41 44 728 72 99
Feller SA | Caudray 6 | CH-1020 Renens | Téléphon +41 21 653 24 45 | Téléfax +41 21 653 24 51
Service Line | Telefon +41 44 728 74 74 | info@feller.ch | www.feller.ch

by Schneider Electric