**1334..., 1336..., 1338..., 1340..., 1300-8...**

**Rufleuchtensystem BWE**

***Système de paroi signaux d'appel BWE***
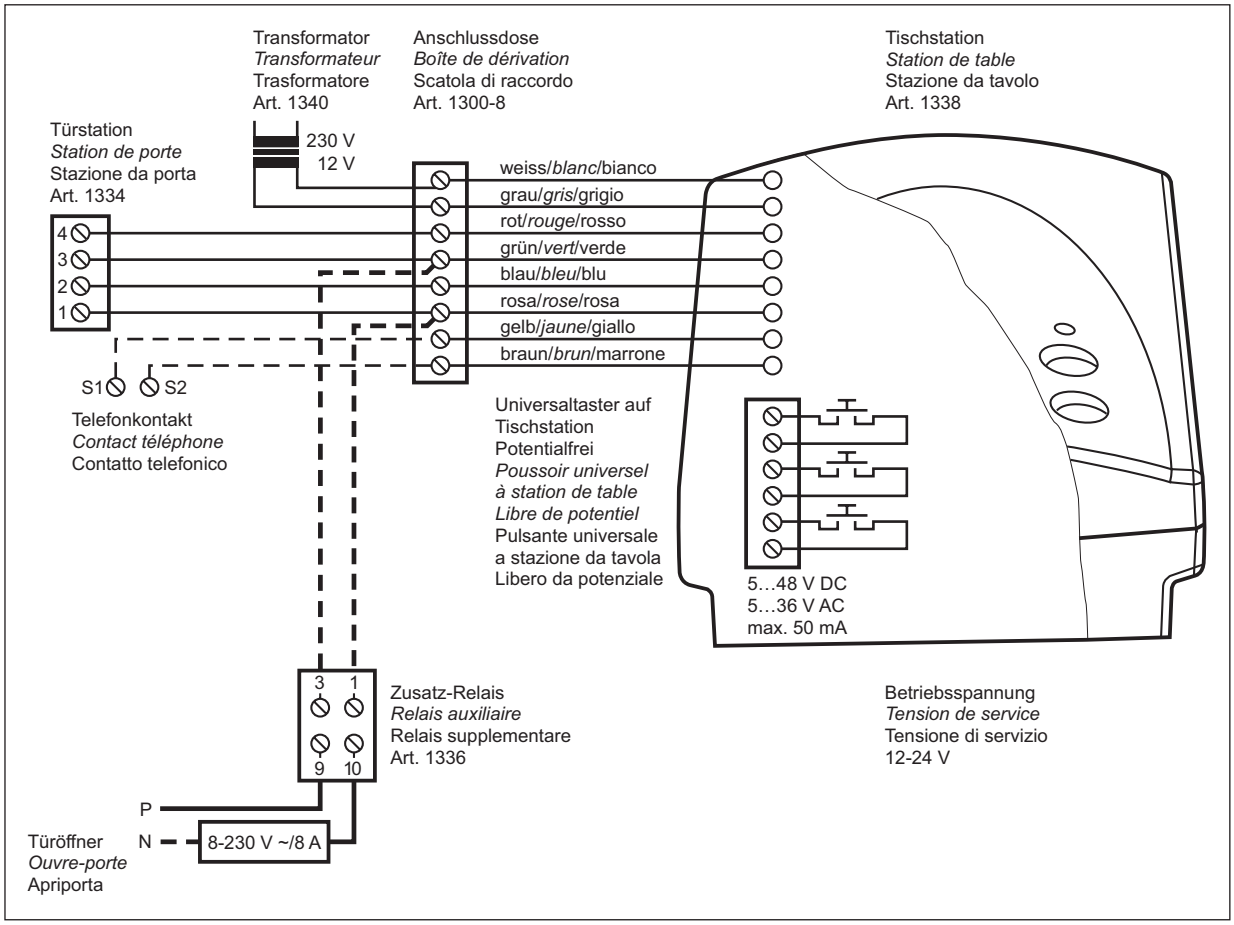
**Sistema con segnali di chiamata BWE**